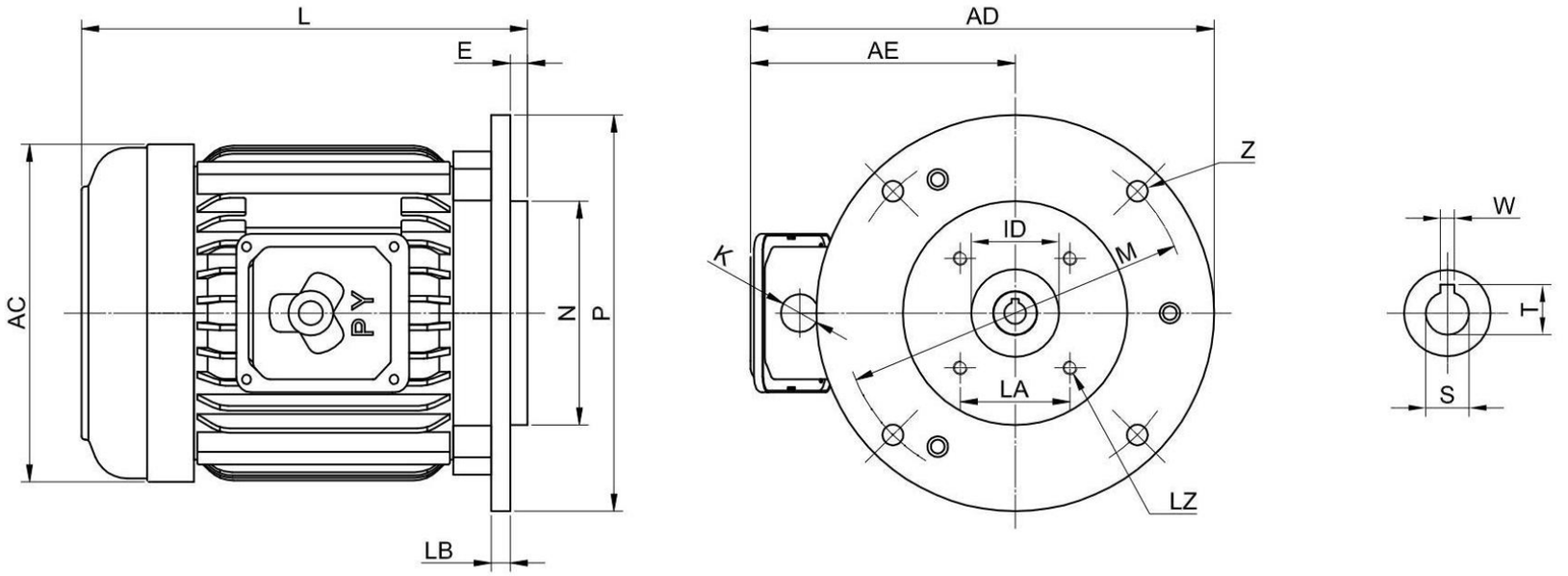

1HP-4P

単位Unit : mm

パワー出力 (HP)	枠番号	相数	AC	AD	AE	E	K	L	LB	M	N	P	Z	軸端						重量 (Kg)
4P														LA	LZ	ID	S	T	W	
1	80M	3	175	247	144.5	12	22	234	10	180	130	205	12	63.5	M8 x 1.25	50.77	12.5	14	4	16.5